Schiebetortechnik

ANTECH
Antriebstechnik Stephan Hochradl

Schiebetorantriebe

PULL TSA	●			bis 400kg
PULL T4speed neu	●			bis 400kg
PULL T5	●			bis 500kg
PULL T8	●	●	●	bis 800kg
PULL T24	●	●		bis 600kg
PULL T24speed	●	●		bis 400kg
PULL T8 Ampel		●		bis 800kg
PULL T10	●	●	●	bis 1000kg
PULL T15		●	●	bis 1500kg
TPS 6speed		●		bis 600kg
TPS 20		●	●	bis 2000kg
TPS 20N		●	●	bis 2000kg
TPS 20 PRO		●		bis 2000kg
TPS 40 PRO		●		bis 4000kg
TPS 60 PRO		●		bis 6000kg

Antriebstechnik Stephan Hochradl
Pallingerstr. 19
84529 Tittmoning- Germany

Phone Germany +49 (0)8683 891880
Phone Austria +43 (0)720 702355
Fax +49 (0)8683 891872

Email: mail@automatische-torantriebe.com
Web: www.automatische-torantriebe.com

(Irrtümer, Druckfehler und techn. Änderungen vorbehalten)
Es gelten ausschliesslich unseren Allgemeinen Geschäftsbedingungen. Bitte beachten Sie die erforderlichen Sicherheitseinrichtungen gemäß gültigen Normen.

Schiebetorantriebe
PULL TSA

ANTECH
Antriebstechnik Stephan Hochradl

Allgemeine Produktmerkmale

- Programmierbar mit vier Tasten und 7-Segmentanzeige oder optional über LC-Display (2 x 16 Zeichen)
- Betriebsfunktionen wählbar (Impuls, Automatik,Totmann)
- Ereignisspeicher für die letzten 800 Zyklen
- 1m Teilöffnung für Fußgänger (auch über Funk bedienbar)
- Gekapselte Steuerung
- Selbstlernende Endpositionen
- Permanent selbstregelnde Kraft
- ARS - Automatisches Reversier System
- Direktanschluss von 8,2 kΩ Kontaktleist rennt für Haupt- und Nebenschließkante
- Einstellbarer Sanftstoppweg
- Bis zu 48 Handsender einlernbar
- Speicher des Funkempfängers über Display verwaltbar
- Notentriegelung optional mit handelsüblichem PHZ gesichert
- Stahlgetriebe, Schnecke gehärtet
- Bis 400kg Torgewicht
- Für privaten Bereich
- Laufgeschwindigkeit: 11m/min

FUNKEMPFÄNGER RS 868
INTEGRIERT

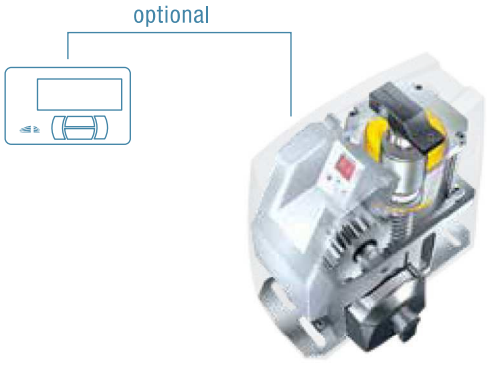

Green safe

Safety Sensor

Zubehör

		Art. Nr.
Display im Gehäuse	zum Programmieren, inkl. 20cm Kabel	12111250
Profilhalbzylinder mit 3 Schlüssel	gleichschließend zu tousek-Notentriegelung	13300220

Die max. Torgewichte sind für leichtgängige und waagerecht laufende Tore angegeben.

Setinhalt:

1 Antrieb
1 Funkempfänger RS 868, 2-Kanal, integriert
2 Handsender RS 868-4M, 4-Kanal
1 Lichtschranke LS 180 neu

	Art. Nr.
PULL TSA - Set	61011

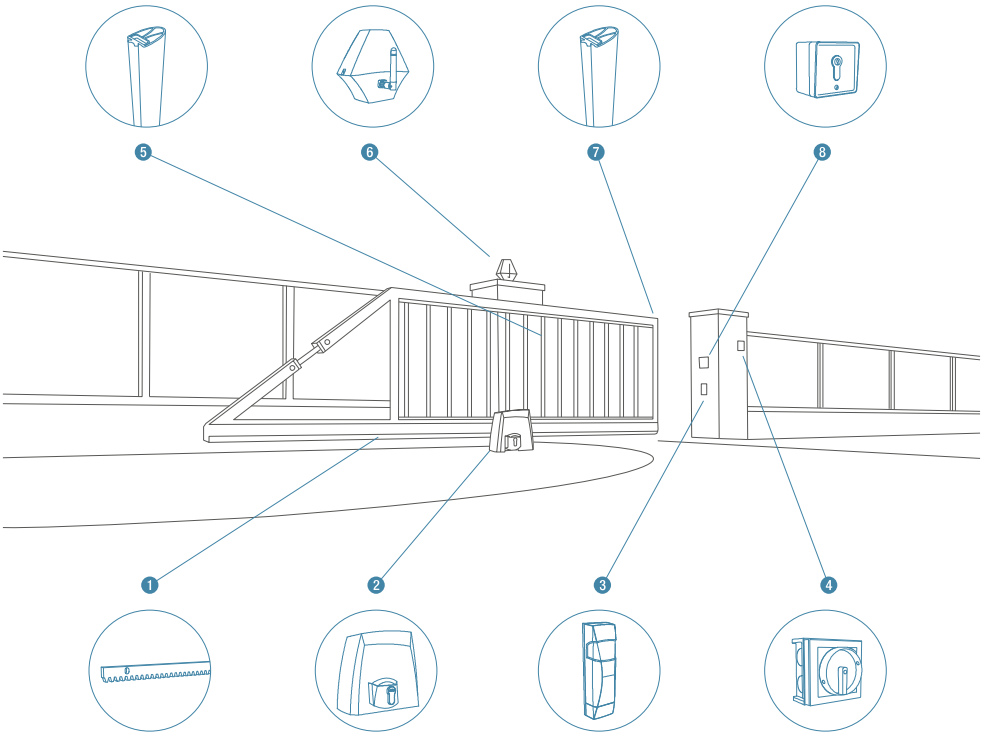

1. Zahnstange
2. Antrieb
3. Lichtschranke
4. Hauptschalter
5. Nebenschließkante
6. Blinkleuchte und Antenne
7. Hauptschließkante
8. Schlüsselschalter

Schiebetorantriebe
PULL T

ANTECH
Antriebstechnik Stephan Hochradl

Allgemeine Produktmerkmale

- Großes beleuchtetes und abnehmbares LC-Display
- Klartext Menüführung mit 4 Tasten bedienbar
- Betriebsfunktionen wählbar (Impuls, Automatik, Totmann)
- Selbstlernende Endpositionen
- Permanent selbstregelnde Kraft
- Auch bei reduzierter Drehzahl kein Kraftverlust
- ARS - Automatisches Reversier System
- Direktanschluss von 8,2 kΩ Kontaktleisten getrennt für Haupt- und Nebenschließkante
- Statusanzeige für Sicherheits- und Tastereingänge
- Einstellbarer Sanftstopp (Weg und Geschwindigkeit)
- Frei einstellbare Teilöffnung für Fußgänger oder PKW/LKW Funktion
- Teilöffnung auch über Funk bedienbar
- Getriebe (Schnecke und Schneckenrad) aus gehärtetem Stahl
- Im Ölbad laufende Getriebeeinheit
- Steckplatz für Funkempfänger
- Gekapselte Steuerung

Pull T24

- 24V Motor
- Geringe Leerlaufstromaufnahme
- Integrierbare Batterie für Notbetrieb

Notentriegelung mit
handelsüblichem PHZ gesichert

Green safe

Safety Sensor

tsi

ERSTPRÜFUNG GEMÄß EN 13241-1* von TÜV-SÜD

	max. Torgewicht	Anschlussspannung	Einschaltdauer nach Betriebsart S3	Laufgeschwindigkeit (m/min)	Art. Nr.
PULL T4speed neu *	bis 400 kg	230V	40-60%	18	11111000
PULL T5	bis 500 kg	230V	privater Bereich	11	11110370
PULL T8	bis 800 kg	230V	40%	11	11110380
PULL T24	bis 600 kg	230V	40-80%	13	11110540
PULL T24speed	bis 400 kg	230V	40-80%	16	11110550

Die max. Torgewichte sind für leichtgängige und waagerecht laufende Tore angegeben.
Die Einschaltdauer ist abhängig vom Torgewicht. Siehe dazu technische Datenblätter.
* verfügbar ab Sommer 2020

Setinhalt:

1 Antrieb
1 Funkempfänger RS 868, 2-Kanal
2 Handsender RS 868-4M, 4-Kanal
1 Lichtschranke LS 180

	Art. Nr.
PULL T4speed - Set neu	61014
PULL T5 - Set	61002
PULL T8 - Set	61003
PULL T24 - Set	61004
PULL T24speed - Set	61005

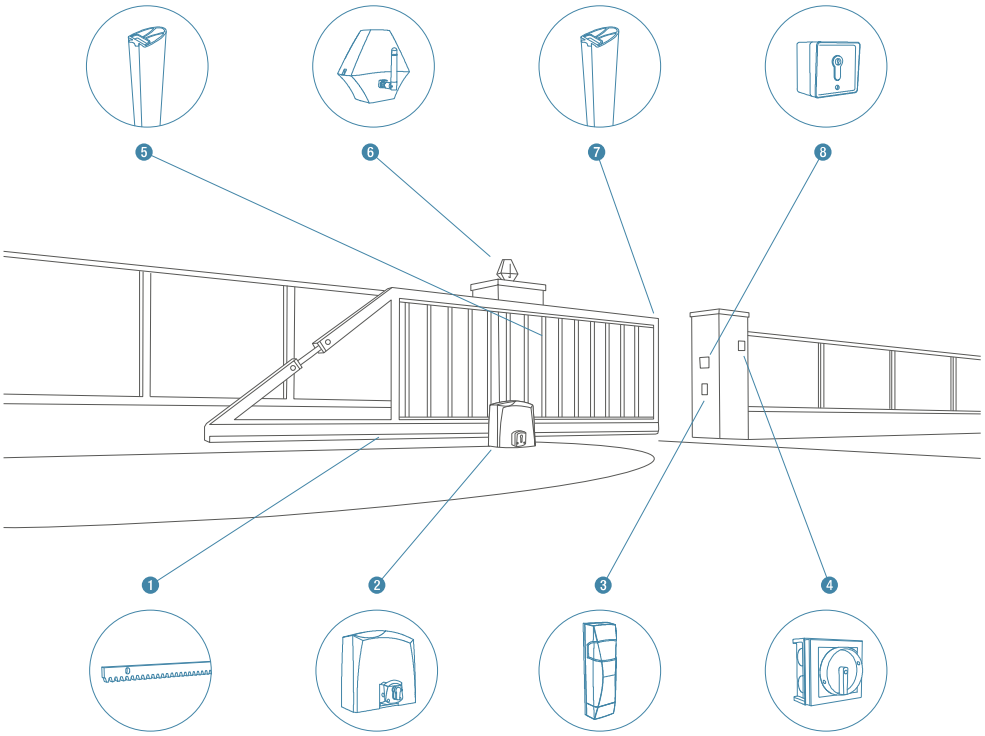

1. Zahnstange
2. Antrieb
3. Lichtschranke
4. Hauptschalter
5. Nebenschließkante
6. Blinkleuchte und Antenne
7. Hauptschließkante
8. Schlüsselschalter

Schiebetorantriebe
PULL T

ANTECH
Antriebstechnik Stephan Hochradl

Allgemeine Produktmerkmale PULL T Serie

- Großes beleuchtetes und abnehmbares LC-Display (2x16 Zeichen)
- Klartext Menüführung mit vier Tasten bedienbar
- Betriebsfunktionen wählbar (Impuls, Automatik, Totmann)
- Selbstlernende Endpositionen
- Permanent selbstregelnde Kraft
- Auch bei reduzierter Drehzahl kein Kraftverlust
- ARS - Automatisches Reversier System
- Direktanschluss von 8,2 kΩ Kontaktleisten getrennt für Haupt- und Nebenschließkante
- Statusanzeige für Sicherheits- und Tastereingänge
- Einstellbarer Sanftstopp (Weg und Geschwindigkeit)
- Frei einstellbare Teilöffnung für Fußgänger oder PKW/LKW Funktion
- Teilöffnung auch über Funk bedienbar
- Master / Slave für gegenläufige Schiebetore
- Im Ölbad laufende Getriebeeinheit
- Steckplatz für Funkempfänger
- Gekapselte Steuerung
- Notentriegelung mit handelsüblichem PHZ gesichert
- Schnecke und Schneckenrad aus gehärtetem Stahl

Green safe

Safety Sensor

tsi

ERSTPRÜFUNG GEMÄß EN 13241-1* von TÜV-SÜD

	max. Torgewicht	Anschlussspannung	Einschaltdauer nach Betriebsart S3	Laufgeschwindigkeit (m/min)		Art. Nr
PULL T8	bis 800 kg	230V	40%	11	Standard: Ampel: Master: Slave:	11110380 11110510 11110430 11110440
PULL T10	bis 1.000 kg	230V	40-60%	9	Standard: Master: Slave:	11110390 11110640 11110650
PULL T15	bis 1.500 kg	230V	60%	9	Standard: Master: Slave:	11110570 11110680 11110690

Die max. Torgewichte sind für leichtgängige und waagerecht laufende Tore angegeben.
Die Einschaltdauer ist abhängig vom Torgewicht. Siehe dazu technische Datenblätter.

Einteiliges Druckgussgehäuse

Getriebe aus gehärtetem Stahl

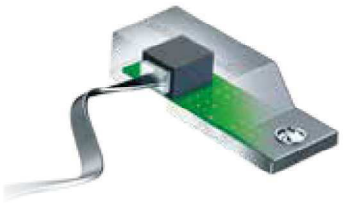

Drehzahlsensor (6200 Signale/s)

Elektrische Notentriegelung neu
siehe Seite 21

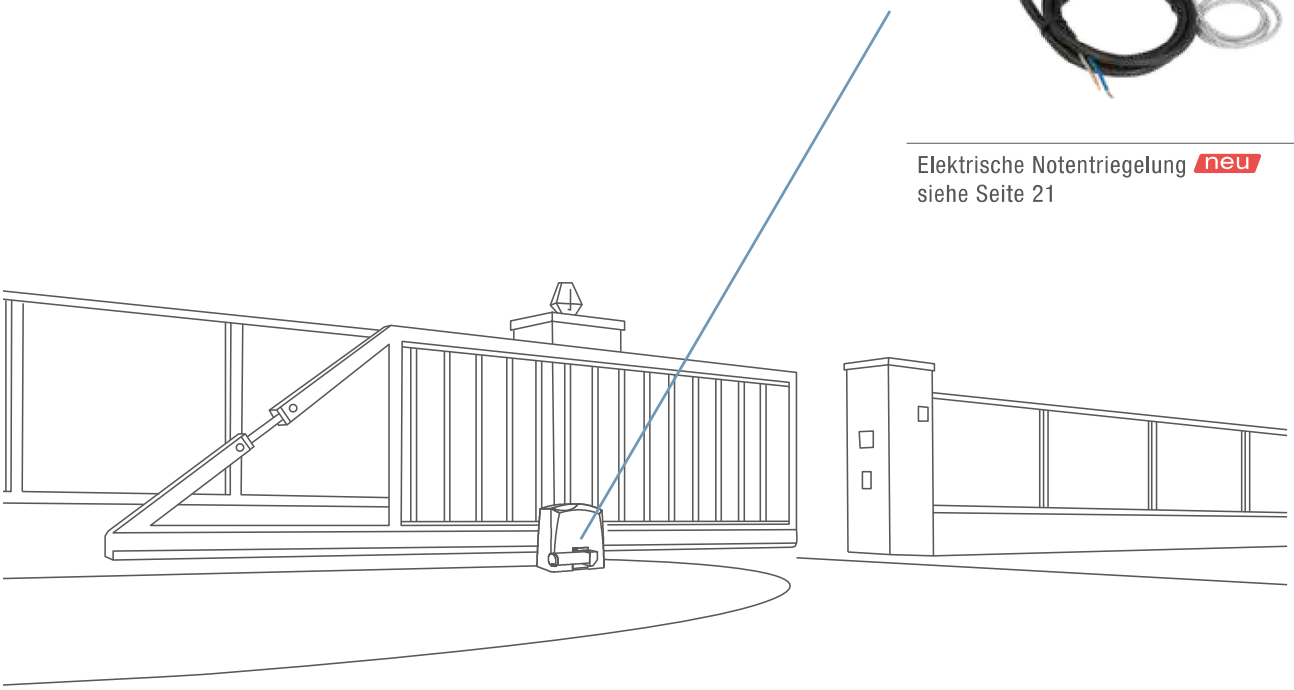

Schiebetorantriebe
Zubehör für PULL T

ANTECH Antriebstechnik Stephan Hochradl

Batterie für PULL T24 und T24speed

Für max. 10 Zyklen/Ladung inkl. Haltebügel

S35116

Torzustandanzeige mit Störmeldekontakt

Anzeige von: Offen, Geschlossen, in Bewegung, steht außerhalb der Endlagen

12111310

Verwendung nur eines der beiden Zusatzmodule möglich.

Signalübertragungssystem TX400i*

Induktiv, für DIN-Hutschiene (Breite 23mm), siehe Seite 144

TX 400i		**13660390**
Säule mit Gabel	feuerverzinkt, höhenverstellbar	**13660190**

Zusatzmodul für Hof-/Kontrolllicht

potentialfreier Kontakt, max. Belastung 230V / 100W über Menü bis 15min programmierbar

12111300

Verwendung nur eines der beiden Zusatzmodule möglich.

Winkel inkl. DIN-Hutschiene*

Breite der Hutschiene 75mm

14110210

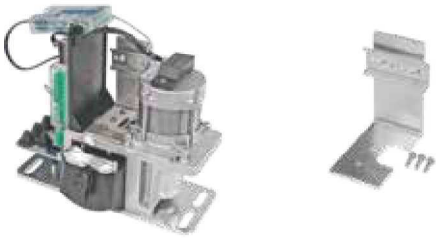

DIN-Hutschiene inklusive 3 Schrauben für ISD5* neu

Breite der Hutschiene 75mm

14110220

Funkübertragungssystem TX 310*

Bidirektionales System 868MHz, bestehend aus 1 Empfänger und 1 oder 2 Sender(n)

TX 310 Kit	1 Kanal
TX 310/2 Kit	2 Kanal, inkl. zweitem Sender

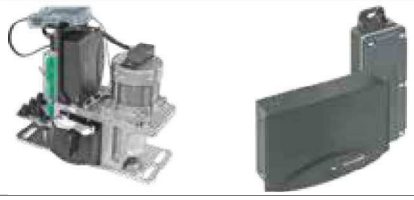

I-Schleifendetektor ISD 5 od. ISD 5/2*

Für DIN-Hutschiene (Breite 38mm)

ISD 5 1-Kanal

ISD 5/2 2-Kanal

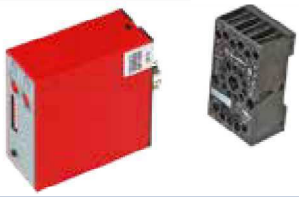

* Nicht in PULL T15, T24 und T24speed integrierbar

Netzteil für Hutschienenmontage 24V 60W neu

Für DIN-Hutschiene (Breite 35mm)

12112290

Programmschaltuhr

Für DIN-Hutschiene (Breite 37mm bzw. 54mm)

Woche	**13460020**
Jahr	**13460030**

Elektrische Notentriegelung für PULL T neu

Einsatzmöglichkeiten

- Die automatische Notentriegelung für die Antriebe PULL T ermöglicht Ihnen die manuelle Toröffnung bei Stromausfall, ohne zuvor eine mechanische Entriegelung durchführen zu müssen.
- Meist bei Feuerwehr-Zufahrten gefordert

Die wichtigsten Funktionen im Überblick:

- 230V a.c. Versorgungsspannung
- Ent-/Verriegelung über Impulstaster oder Funk bzw. automatische Entriegelung bei Netzspannungsabfall wählbar.
- LED Anzeige des Betriebszustandes (nach erster Impulsgabe)
- intergrierter 24V DC Akku zur Sicherstellung der Ent-/Verriegelungsfunktion

Elektrische Notentriegelung für PULL T

24V DC

13830050

Steuerung Notentriegelung

inkl. Akku und Ladeprint

12112160

Einbau bzw. Aufbau 1x Notentriegelung

14150190

Schiebetorantriebe
TPS 6 speed

ANTECH
Antriebstechnik Stephan Hochradl

Produktmerkmale TPS 6 SPEED

- Für Dauerbetrieb geeignet (100% ED)
- Großes, beleuchtetes LC-Display (2x16 Zeichen)
- Klartext Menüführung mit vier Tasten bedienbar
- Betriebsfunktionen wählbar (Impuls, Automatik, Totmann)
- Frei einstellbare Teilöffnung für Fußgänger oder PKW/LKW Funktion
- Wegstreckenmessung erfolgt über Absolutwertgeber (Endschalterlos), sämtliche Lernfahrten nach dem Entriegeln oder Stromausfall entfallen.
- Einstellbarer Sanftstopp (Weg und Geschwindigkeit)
- Einstellbare Geschwindigkeit (getrennt für AUF und ZU), geregelt über Frequenzumformer
- Mechanische Bremse für sicheren Torstopp
- Elektronische Überwachung der Notentriegelung
- Direktanschluss von vier getrennten 8,2 kΩ Kontaktleisten
- Eingang für Torhinterraumüberwachung
- Statusanzeige für Sicherheits- und Tastereingänge
- Selbstüberwachung der Lichtschranke
- Steckplatz für Funkempfänger
- Optionale, externe Torzustandsanzeige (z.B. Portier)
- Optionales Hoflichtmodul (potentialfreier Kontakt, max. Belastung 230V / 100W)
- 60mm und 130mm DIN-Hutschiene für weiteres Zubehör
- Gehäusegröße (B x H x T): 610 x 530 x 211mm
- Zahnrad Z20 Modul 4

Green safe

tsi

	max. Torgewicht	Anschlussspannung	Einschaltdauer nach Betriebsart S1	Laufgeschwindigkeit (m/min)	Gehäusefarbe*	Art. Nr
TPS 6speed	bis 600 kg	230V	100%	30	graualuminium anthrazitgrau	11110620 11110810
Stahlzahnstange	1m, Modul 4, 20mm breite Ausführung					14210110
Montagewinkel	4 Winkel inkl. Schrauben für breite Zahnstange je Meter					14220100

Die max. Torgewichte sind für leichtgängige und waagerecht laufende Tore angegeben.
Wir empfehlen die breit ausgeführte Zahnstange zu verwenden.
Die Absicherung der Schließkanten erfolgt bis 20m/min mit der Kontaktleiste TCL80.
Für Geschwindigkeiten darüber können die Gefahrenstellen mit Einbauten von trennenden Schutzeinrichtungen abgesichert werden.
(s. EN 12453:2000 5.1.1) oder in Totmann-Betrieb.
* ähnlich RAL9007 bzw. RAL7016

ANTECH
Antriebstechnik Stephan Hochradl

Schiebetorantriebe
TPS 6 speed

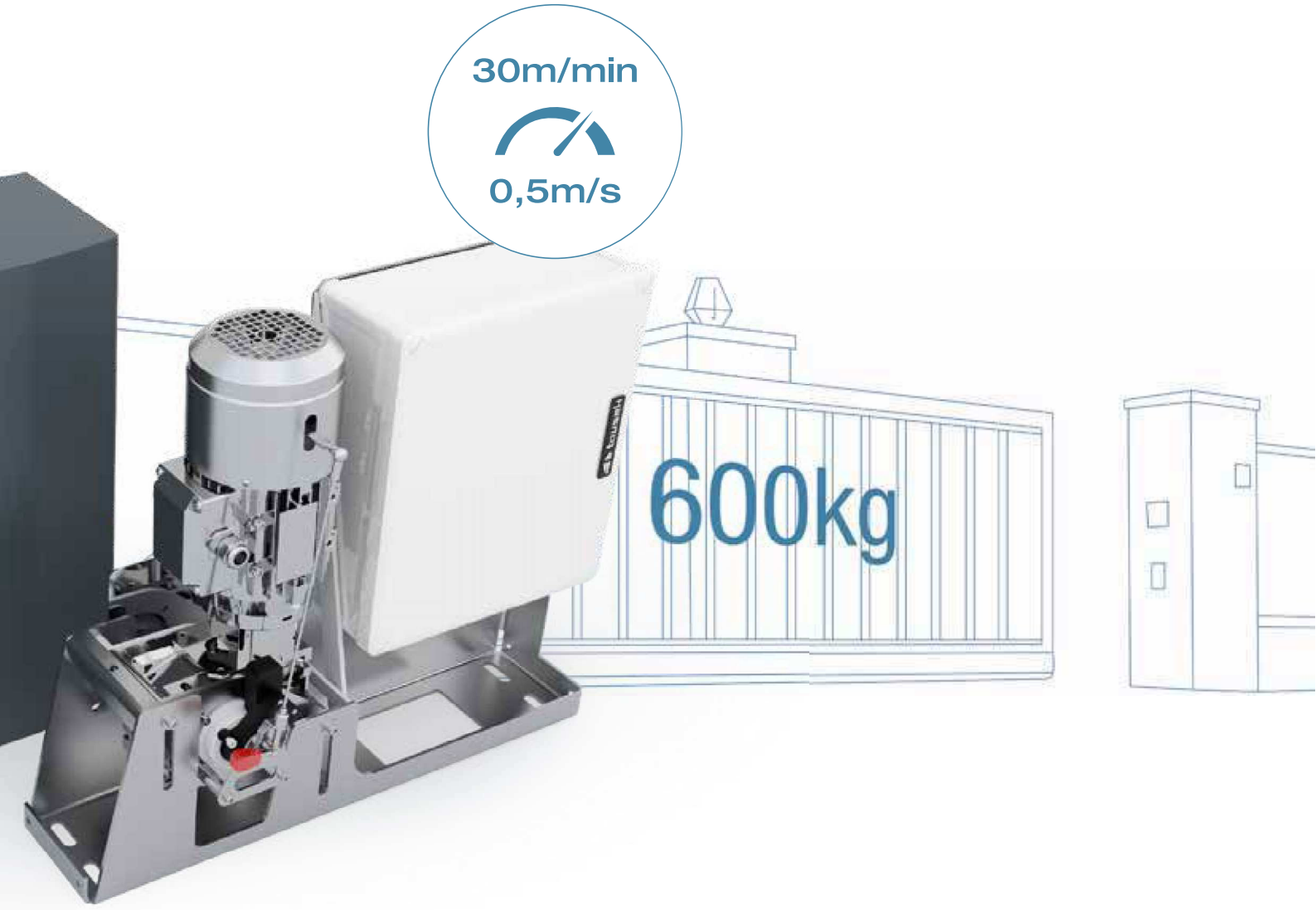

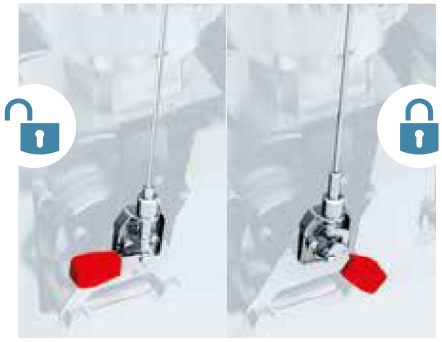

werkzeuglose Notentriegelung

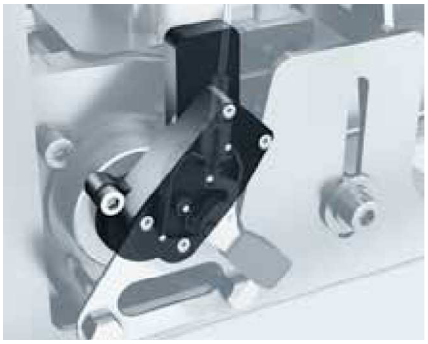

hochpräziser Absolutwertgeber mit einer max. Abweichung von 1,8mm auf 30m

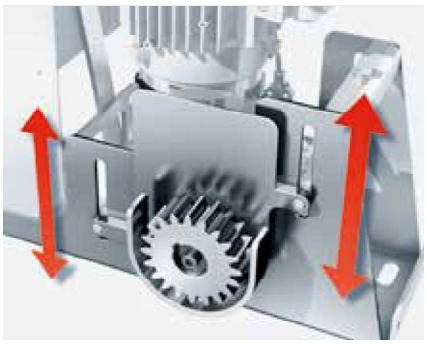

Höhenverstellung:
zwischen 110 und 185mm

Schiebetorantriebe
TPS 20, TPS 20N, TPS 20 PRO

ANTECH Antriebstechnik Stephan Hochradl

Produktmerkmale TPS 20

- Für Dauerbetrieb geeignet (80% ED)
- Großes, beleuchtetes LC-Display (2x16 Zeichen)
- Klartext Menüführung mit vier Tasten bedienbar
- Betriebsfunktionen wählbar (Impuls, Automatik, Totmann)
- Frei einstellbare Teilöffnung für Fußgänger oder PKW/LKW Funktion
- Wegstreckenmessung erfolgt über Drehzahlsensor (Endschalterlos)
- Einstellbarer Sanftstopp (Weg und Geschwindigkeit)
- ARS – Automatisches Reversier System
- Mechanische Bremse für sicheren Torstopp
- Permanent selbstregelnde Kraft mit Boost-Funktion (erhöhte Anfahrtskraft)
- Elektronische Überwachung der Notentriegelung
- Direktanschluss von vier getrennten 8,2 kΩ Kontaktleisten
- Eingang für Torhinterraumüberwachung
- In Kombination mit STA 11 für Ampelbetrieb geeignet
- Statusanzeige für Sicherheits- und Tastereingänge
- Selbstüberwachung der Lichtschranke
- Steckplatz für Funkempfänger
- Optionale, externe Torzustandsanzeige (z.B. Portier)
- Optionales Hoflichtmodul (potentialfreier Kontakt, max. Belastung 230V / 100W)
- 2 x 130mm DIN-Hutschiene für weiteres Zubehör
- Gehäusegröße (B x H x T): 610 x 530 x 211mm
- Höhenverstellung Zahnrad-OK: 100–175mm
- TPS 20 - Standard auch in anthrazitgrau erhältlich (ähnlich RAL7016) neu

TPS 20

Green safe

Safety Sensor

	max. Torgewicht	Anschlussspannung	Einschaltdauer nach Betriebsart S3	Laufgeschwindigkeit (m/min)		Art. Nr
TPS 20	bis 2000 kg	230V	80%	14	Standard Master Slave	11110460 11110490 11110500
TPS 20N	wie TPS 20, gerichtet für bauseitige Antriebssäulen				Standard Master Slave	11110470 11110660 11110670
TPS 20PRO	wie TPS 20, im großen PRO-Gehäuse					11110480
STA 11	Ampelsteuerung					12120370
2 Stk. TXK 65-BA	für PRO: Sicherheitskontaktleisten inkl. C-Profil, Länge 800mm					13650240

Die max. Torgewichte sind für leichtgängige und waagerecht laufende Tore angegeben.
Bei Torgewicht > 1.000kg empfehlen wir, die breit ausgeführte Zahnstange zu verwenden.

Weitere Produktmerkmale für TPS 20N

- Verzinktes Grundgehäuse
- 260mm DIN-Hutschiene für weiteres Zubehör
- Abmessung (B x H x T): 328 x 950 x 188mm
- Höhenverstellung Zahnrad-OK: 107–147mm

TPS 20N

Weitere Produktmerkmale für TPS 20 PRO

- Grundgehäuse aus pulverbeschichtetem, verzinkten Stahl
- Tür aus pulverbeschichtetem Alu mit PHZ abschließbar
- Optionale, höhenverstellbare Gabel bzw. Winkel für Signalübertragungssystem
- Integrierter Hauptschalter und 230V Schukodose
- DIN-Hutschiene für weiteres Zubehör, 2 x 120mm + 300mm in der Tür
- Gehäusegröße (B x H x T): 520 x 995 x 230mm
- Höhenverstellung Zahnrad-OK: 120–200mm

TPS 20 PRO

Schiebetorantriebe
TPS 40 PRO

ANTECH
Antriebstechnik Stephan Hochradl

Produktmerkmale TPS 40 PRO

- Für Dauerbetrieb geeignet (100% ED)
- Großes, beleuchtetes LC-Display (2x16 Zeiche)
- Klartext Menüführung mit vier Tasten bedienbar
- Betriebsfunktionen wählbar (Impuls, Automatik, Totman)
- Frei einstellbare Teilöffnung für Fußgänger oder PKW/LKW Funktion
- Wegstreckenmessung erfolgt über Absolutwertgeber (Endschalterlos), sämtliche Lernfahrten nach dem Entriegeln oder Stromausfall entfallen
- Einstellbarer Sanftstopp (Weg und Geschwindigkeit)
- Einstellbare Geschwindigkeit (getrennt für AUF und ZU), geregelt über Frequenzumformer
- Mechanische Bremse für sicheren Torstopp
- Elektronische Überwachung der Notentriegelung
- Direktanschluss von vier getrennten 8,2 kΩ Kontaktleisten
- Eingang für Torhinterraumüberwachung
- Statusanzeige für Sicherheits- und Tastereingänge
- Selbstüberwachung der Lichtschranke
- Steckplatz für Funkempfänger
- Optionale, externe Torzustandsanzeige (z.B. Portier)
- Optionales Hoflichtmodul (potentialfreier Kontakt, max. Belastung 230V / 100W)
- integrierter Hauptschalter und 230V Schukodose
- optional höhenverstellbare Gabel bzw. Winkel für Signalübertragungssystem
- Gehäusegröße (B x H x T): 520 x 995 x 230mm
- Höhenverstellung Zahnrad-OK: 143–173,5m
- Zahnrad Z13 Modul 6

Green safe

	max. Torgewicht	Anschlussspannung	Einschaltdauer nach Betriebsart S1	Laufgeschwindigkeit (m/min)	Art. Nr
TPS 40 PRO	bis 4000 kg	230V	100%	17,5	11110760
2 Stk. TCL 80	für PRO: Sicherheitskontaktleisten (Durchgangsleisten) inkl. C-Profil, Länge 800mm				13650330
Gabel für TX 100/ TX 400i	feuerverzinkt, höhenverstellbar				13660540
Stahlzahnstange	1m, Modul 6, verzinkt, zum Schrauben				14210140
Montagewinkel	verzinkt, für Zahnstange Modul 6, 4 Stk. inkl. Schrauben				14220110

Die max. Torgewichte sind für leichtgängige und waagerecht laufende Tore angegeben.

Produktmerkmale TPS 60 PRO

- Integrierte Steuerung mit Frequenzumformer
- Großes, beleuchtetes LC-Display (2x16 Zeichen)
- Klartext Menüführung mit vier Tasten bedienbar
- Betriebsfunktionen wählbar (Impuls, Automatik, Totmann)
- Frei einstellbare Teilöffnung für Fußgänger oder PKW/LKW Funktion
- Wegstreckenmessung erfolgt über Drehzahlsensor (mit Positionierungsendschalter)
- Einstellbarer Sanftstopp (Weg und Geschwindigkeit)
- Direktanschluss von 8,2 kΩ Kontaktleisten getrennt für Haupt- und Nebenschließkante
- Statusanzeige für Sicherheits- und Tastereingänge
- Selbstüberwachung der Lichtschranke
- Torzustandsanzeige (z.B. Portier)
- Grundgehäuse aus Edelstahl, gebürstet
- Deckel aus Alu, pulverbeschichtet
- Deckel mit PHZ versperrt
- Integrierter Hauptschalter und 230V Schukodose
- Optionale, höhenverstellbare Gabel bzw. Winkel für Signalübertragungssystem
- Gehäusegröße (B x H x T): 520 x 1365 x 230mm
- DIN-Hutschiene für weiteres Zubehör, 1 x 120mm + 300mm in der Tür
- Höhenverstellung Zahnrad-OK: 230–270mm
- Zahnrad Z17 Modul6

Green safe

6000 kg

	max. Torgewicht	Anschlussspannung	Einschaltdauer nach Betriebsart S3	Laufgeschwindigkeit (m/min)	Art. Nr
TPS 60 PRO	bis 6000 kg	400V	80%	9	11110700
Stahlzahnstange	1m, Modul 6, verzinkt, zum Schrauben				14210140
Montagewinkel	verzinkt, für Zahnstange Modul 6, 4 Stk. inkl. Schrauben				14220110
ISD 6	2-Kanal I-Schleifendetektor, steckbar				13430140
Gabel für TX 100/ TX 400i	feuerverzinkt, höhenverstellbar				13660540
2 Stk. TCL 80	Sicherheitskontaktleisten inkl. C-Profil, Länge 1.300mm				13650280

Das max. Torgewicht ist für leichtgängige und waagerecht laufende Tore angegeben.

Steckdose

für DIN-Hutschiene (Breite 45mm)

13400250

Hauptschalter

für DIN-Hutschiene (Breite 52mm)

13310090

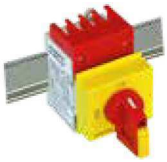

Signalübertragungssystem TX 400i

induktiv, für DIN-Hutschiene (Breite 23mm)
siehe Seite 144

TX 400i	**13660390**
Gabel für TPS PRO	**13660540**

Netzteil 24V 60W neu

für DIN-Hutschiene
(Breite 35mm)

12112290

Programmschaltuhr

für DIN-Hutschiene
(Breite 37mm bzw. 54mm)

Woche	**13460020**
Jahr	**13460030**

Torzustandanzeige mit Störmeldekontakt

Anzeige von: Offen, Geschlossen,
in Bewegung,steht außerhalb der Endlagen

Torzustandsanzeige	**21110420**

Verwendung nur eines der beiden Zusatzmodule möglich.

Zusatzmodul für Hof-/Kontrolllicht

potentialfreier Kontakt, max. Belastung 230V
/100W über Menü bis 15min programmierbar

Hof-/Kontrolllicht	**21110490**

Verwendung nur eines der beiden Zusatzmodule möglich.

I-Schleifendetektor ISD 5 od. ISD 5/2

für DIN-Hutschiene (Breite 38mm)

ISD 5 1-Kanal	**13430130**
ISD 5/2 2-Kanal	**13430120**

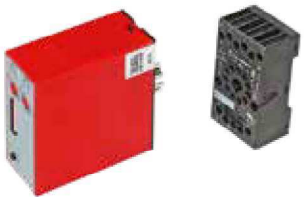

PTFE-Draht

1 Bund = 70m

13400270

Fertiginduktionsschleife flexibel

inkl. 10m verdrillte Zuleitung

13400220

120mm Distanz-Konsole

für TPS 20 und TPS 6 speed,
feuerverzinkt

14650310

Einbau bzw. Aufbau inkl. Vorverdrahtung

Damit Sie vor Ort Zeit sparen, können Sie Ihren Schiebetorantrieb bei uns im Haus „betriebsfertig“ machen lassen.

14150190

z.B. 1 Schleifendetektor oder 1 Hauptschalter
oder 1 Steckdose oder
1 Signalübertragungssystem oder 2
Sicherheitskontaktleisten bei TPS 20 PRO oder
1 Programmuhr (exkl. Programmierung)

Kunststoffzahnstange mit Stahlkern

zum Anschrauben, 1m Lasche oben

1m Zahnstange	**14220010**
Montagezubehör 6Stk Schrauben M6x14 inkl. Scheiben	**14220040**

Kunststoffzahnstange mit Stahlkern

zum Anschrauben, 1m Lasche unten

1m Zahnstange	**14220020**
Montagezubehör 6Stk Schrauben M6x14 inkl. Scheiben	**14220040**

Kunststoffzahnstange mit Stahlkern

zum Anschrauben, Lasche unten, 3 x 0,33m inkl. Montagezubehör

1m Zahnstange	**14220060**
4m Verpackungseinheit	**S35104**

Stahlzahnstange zum Schweißen

galvanisch verzinkt, mit Montagezubehör (Distanzbolzen, Beilagscheibe u.Schrauben)

1m Zahnstange	**14210010**
4m Verpackungseinheit	**S35105**

Stahlzahnstange zum Schrauben

galvanisch verzinkt, mit Montagezubehör (Distanzbolzen, Beilagscheibe u.Schrauben)

1m Zahnstange	**14210020**
4m Verpackungseinheit	**S35103**

Edelstahlzahnstange zum Schrauben

AISI 304, mit Montagezubehör (Distanzbolzen, Beilagscheibe u. Schrauben)

1m Zahnstange	**14210050**

Stahlzahnstange breite Ausführung, Breite: 20mm

ab 1.000kg empfohlen, galvanisch verzinkt, ohne Montagezubehör

1m Zahnstange	**14210110**
Montagezubehör	**14220100**

Stahlzahnstange Modul 6

galvanisch verzinkt, für TPS 40 und TPS 60

1m Zahnstange	**14210140**
Montagezubehör	**14220110**

Schiebetorantriebe
Zubehör für PULL TSA, PULL T, TPS

ANTECH
Antriebstechnik Stephan Hochradl

Fundamentplatte PULL
höhenverstellbar, feuerverzinkt

für PULL T	**14110030**

Montageplatte gekröpft PULL
höhenverstellbar, feuerverzinkt

für PULL TSA	**14650320**
für PULL T	**14650120**

Montageplatte PULL
höhenverstellbar, feuerverzinkt

für PULL T	**14630070**

120mm Distanz-Konsole
für TPS 20 und TPS 6speed, feuerverzinkt

	14650310

Radialdämpfer
Für steigende Schiebetore bis 7Nm bzw.
12,2Nm Drehmoment belastbar

7Nm	**35400100**
12,2Nm	**35400210**

Führungsrolle

aus Nylon, schwarz

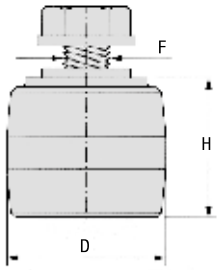

D	H	F	Stück / Paket	Art. Nr.
38	30	M10	30	14310010

Zylindrische Führungsrolle

aus Nylon

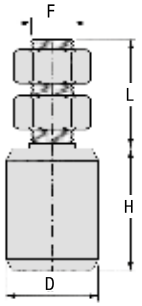

D	H	L	F	Stück / Paket	Art. Nr.
25	32	30	M14	30	14310030
41	44	41	M16	10	14310020
41	44	41	M16	10	14310050
40	60	41	M16	10	14310040

Zylindrische Führungsrolle neu

aus Nylon, mit Eingreifschutz

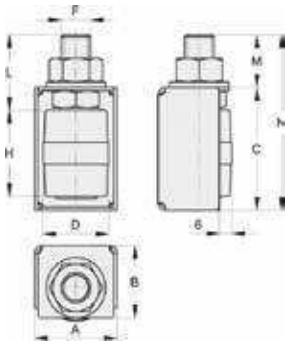

A	B	C	D	F	H	L	M	Stück / Paket	Art. Nr.
39	33,5	57	30	M14	40	34	25	8	14310070
50	43,5	78	40	M16	60	41	30,5	4	14310080

Laufrollen mit Keilrille

Laufrollen mit Zapfen

verzinkt

D	D1	d	B	H	F	Belastbarkeit (kg)	Anzahl Kugellager	Stück / Paket	Art. Nr.
60	48	/	24	17	10	100	1	20	14320010
120	99	/	34	30	14	400	2	12	14320040
160	139	/	44	32	16	600	2	6	14320020
200	177	/	44	32	16	600	2	4	14320030

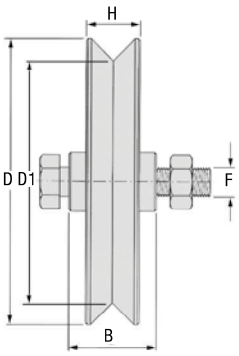

Laufrolle mit Innenstützplatte

verzinkt

D	d	B	H	E	L	Belastbarkeit (kg)	Anzahl Kugellager	Stück / Paket	Art. Nr.
100	/	33	22	20	110	220	1	4	14320060

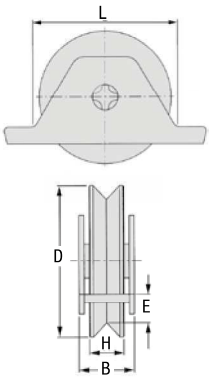

Laufrolle mit Außenstützplatte

verzinkt

D	d	A	B	C	E	d1	F	H	Belastbarkeit (kg)	Anzahl Kugellager	Stück / Paket	Art. Nr.
75	/	120	36	80	74	8,5	90	25	200	1	6	14320070

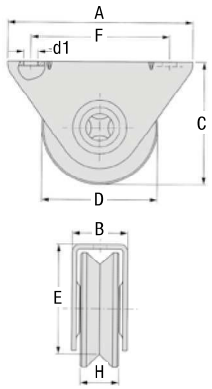

Laufrolle mit Anschweißplatte

verzinkt

D	d	B	C	E	H	L	M	Belastbarkeit (kg)	Anzahl Kugellager	Stück / Paket	Art. Nr.
100	/	32	42	4	22	98	68	200	1	6	14320050

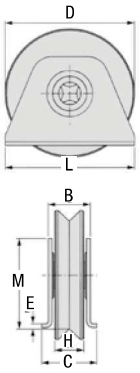

Laufrollen mit Rundrille

Laufrollen mit Zapfen

verzinkt

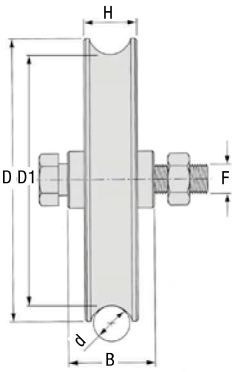

D	D1	d	B	H	F	Belastbarkeit (kg)	Anzahl Kugellager	Stück / Paket	Art. Nr.
120	98	20	34	30	14	400	2	12	14330010
200	178	20	44	32	16	700	2	4	14330030

Laufrolle mit Innenstützplatte

verzinkt

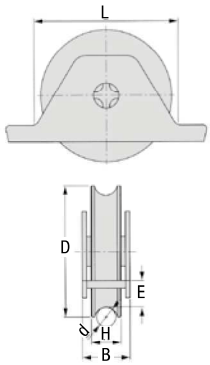

D	d	B	H	E	L	Belastbarkeit (kg)	Anzahl Kugellager	Stück / Paket	Art. Nr.
120	20	38	25	23	130	400	2	2	14330040

Laufrolle mit Außenstützplatte

verzinkt

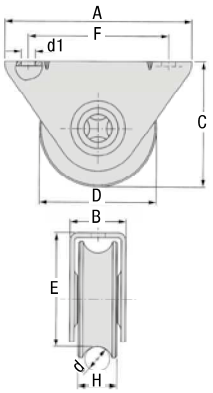

D	d	A	B	C	E	d1	F	H	Belastbarkeit (kg)	Anzahl Kugellager	Stück / Paket	Art. Nr.
75	20	120	36	80	74	8,5	90	25	200	1	6	14330050

Laufrolle mit Anschweißplatte

verzinkt

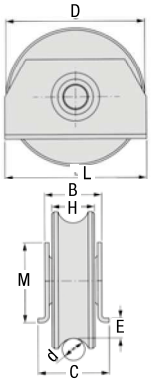

D	d	B	C	E	H	L	M	Belastbarkeit (kg)	Anzahl Kugellager	Stück / Paket	Art. Nr.
100	20	44	52	13,5	30	100	57	300	2	4	14330060

Laufschienen, Rollenapparat, Torgriffe

ANTECH
Antriebstechnik Stephan Hochradl

Bodenlaufschiene, zum Schrauben, (verzinkt)

Art. Nr.	Stück / Paket
14360040	50

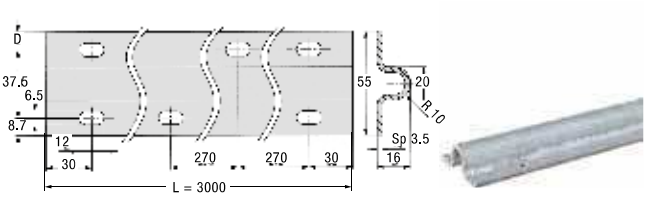

Bodenlaufschiene, (verzinkt)

Art. Nr.	Stück / Paket
14360010	20

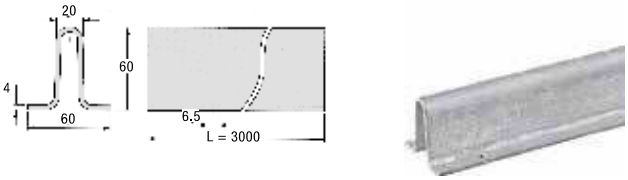

Verbindungsstift für Laufschiene neu

Art. Nr.
14360060

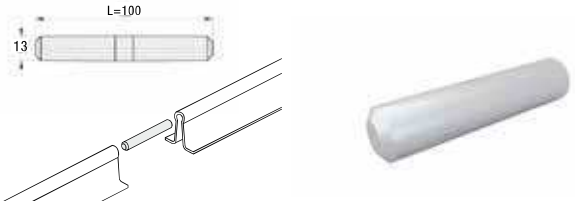

Anschlag für Bodenlaufschiene, (verzinkt)

Art. Nr.	Stück / Paket
14360030	10

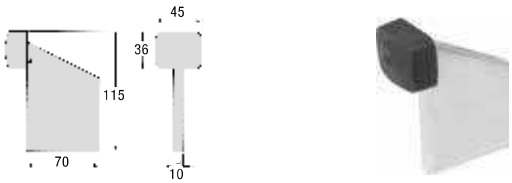

Stahlprofil P45 für Rollenaufhängung, (verzinkt)

Art. Nr.	Stück / Paket
14670010	20

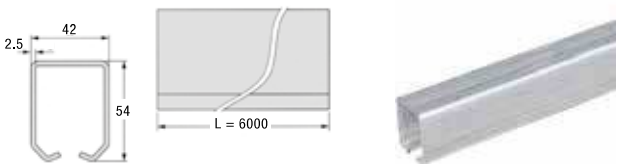

Rollenapparat R45-4, (Belastbarkeit 200kg, vierrädrig, verzinkt)

Art. Nr.	Stück / Paket
14670010	10
mit geschlossenem Kugellager:	
14680020	10

Gerader Griff mit Anschraubplatte, (verzinkt)

Art. Nr.	Stück / Paket
14540010	10

Gekröpfter Griff mit Anschraubplatte, (verzinkt)

14530010	10

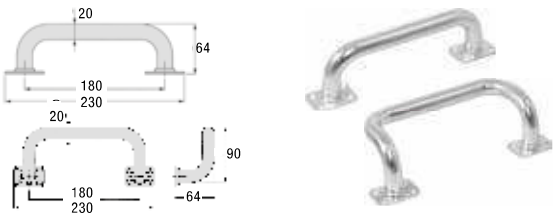

Schiebetorantriebe
Technische Daten

Bezeichnung	PULL TSA	PULL T4speed	PULL T5	PULL T8	PULL T10	PULL T24	PULL T24speed
Torgewicht	400kg	400kg	500kg	800kg	1000kg	600kg	400kg
Zahnrad	Z20 M4	Z16 M4	Z20 M4	Z20 M4	Z16 M4	Z16 M4	Z20 M4
Anschlussspannung	230V±10%	230V±10%	230V±10%	230V±10%	230V±10%	230V±10%	230V±10%
Motorspannung	230V	230V	230V	230V	230V	24V	24V
max. Fahrweg	30m	30m	30m	30m	30m	30m	30m
Nutzung/ Einschaltdauer *	privater Bereich	S3 40–60 %	privater Bereich	S3 40 %	S3 40–60 %	S3 40–80 %	S3 40–80 %
Laufgeschwindigkeit	11 m/min.	18 m/min.	11 m/min.	11 m/min.	9 m/min.	13 m/min.	16 m/min.
Drehmoment	15Nm	20Nm	20Nm	25Nm	25Nm	20Nm	20Nm
Stromaufnahme	1,3A	1,6A	1,6A	1,6A	1,9A	1A	1A
Schutzart				IP 44			
Klartextmenüführung mit LC-Display	7-Segment	●	●	●	●	●	●
integrierte Steuerung	●	●	●	●	●	●	●
autom. Reversier System	●	●	●	●	●	●	●
selbstlernende Endpositionen	●	●	●	●	●	●	●
Sanftstopp	●	●	●	●	●	●	●
Gehtürfunktion	●	●	●	●	●	●	●
Totmannfunktion	●	●	●	●	●	●	●
autom. Hoflicht (einstellbar)	/				optional		
versperrbare Notentriegelung	optional	●	●	●	●	●	●
integr. 8,2kΩ Widerstandsauswerter, 2-Kanal	●	●	●	●	●	●	●

Bezeichnung	PULL T15	TPS 6speed	TPS 20(N,PRO)	TPS 40 PRO	TPS 60 PRO
Torgewicht	1500kg	600kg	2000kg	4000kg	6000kg
Zahnrad	Z16 M4	Z20 M4	Z15 M4	Z13 M6	Z17 M6
Anschlussspannung	230V±10%	230V±10%	230V±10%	230V±10%	400V±10%
Motorspannung	230V	3 x 230V	230V	400 V	3 x 400V
max. Fahrweg	30m	30m	30m	30m	60m
Einschaltdauer *	S3 60 %	S1 100%	S3 80%	S1 100%	S3 80%
Laufgeschwindigkeit	9 m/min.	30m/min.	14m/min.	17,5m/min.	9m/min
Drehmoment	30Nm	70Nm	45Nm	100Nm	300Nm
erhöhtes Anfahrtsdrehmoment	/	/	65Nm	/	/
Stromaufnahme	2,2A	3,0A	4,0A	3,0A	5,0A
Schutzart	IP 44	IP44	IP44	IP44	IP44
Klartextmenüführung mit LC-Display	●	●	●	●	●
integrierte Steuerung	●	●	●	●	●
autom. Reversier System	●		●		●
berührungslose Endschalter					●
selbstlernende Endpositionen	●	●	●	●	●
Sanftstopp	●	●	●	●	●
Gehtürfunktion/Teilöffnung	●	●	●	●	●
Totmannfunktion	●	●	●	●	●
autom. Hoflicht (einstellbar)	optional	optional	optional	optional	
versperrbare Notentriegelung	●		Gehäuse mit PHZ versperrt		
integr. 8,2kΩ Widerstandsauswerter	2-Kanal	4-Kanal	4-Kanal	4-Kanal	2-Kanal
Krafteinstellung	/	Frequenzumformer	über Menü	Frequenzumformer	

Hinweis: Die max. Torgewichte sind für leichtgängige und waagerecht laufende Tore angegeben.
* Die Einschaltdauer ist abhängig vom Torgewicht, siehe dazu technische Datenblätter

ANTECH
Antriebstechnik Stephan Hochradl

STAHL				
Rollco® LWS 101	●		4,00m	bis 25 kg / lfm
Rollco® LWS 111	●		6,25m	bis 60 kg / lfm
Rollco® LWS 125	●	●	9,10m	bis 150 kg / lfm
ALUMINIUM				
Rollco® LWA 115	●		5,80m	bis 40 kg / lfm

Laufwerke
Rollco® LWS 101, Rollco® LWS 111 und Rollco® LWS 125

ANTECH
Antriebstechnik Stephan Hochradl

Produktmerkmale

- Kaltgewalzter feuerverzinkter Bandstahl
- Galvanisch verzinkte Rollenböcke mit kugelgelagerten Rollen
- inklusive Schwerlastanker
- Rollenböcke mit Justierschrauben zum leichten Ausrichten
- Optionale Unterlagsplatten aus Edelstahl

5 JAHRE GARANTIE
Rollco® LWS 101, 111, 125

FEUERVERZINKT

Laufwerke

Rollco® LWS 101, Rollco® LWS 111, Rollco® LWS 125

LWS 101

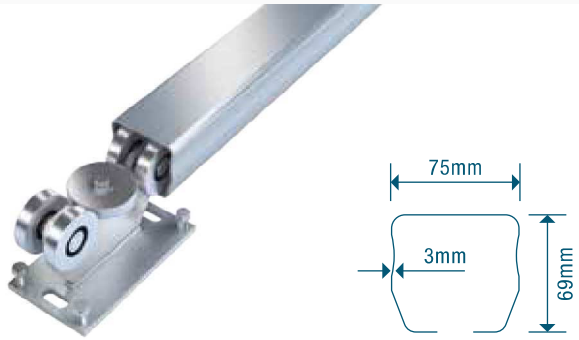

- Torzyklen: 20 Zyklen/Tag
- Aufbaugewicht: 25kg/lfm
- Gewicht: 5,5kg/lfm

LWS 111

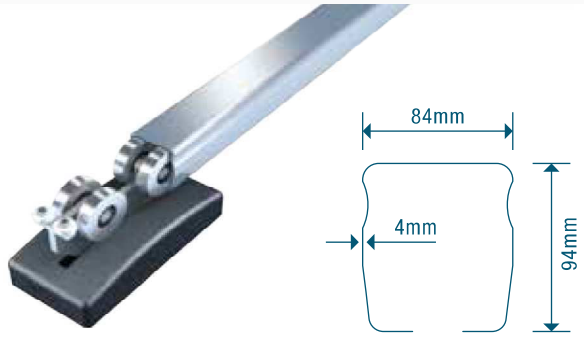

- Bohrrille für die leichtere Zahnstangenmontage
- Rollenböcke mit Justierschraube gegen Kippeffekt bei Lastwechsel
- oder Rollenbock mit einem senkrechten Rollenpaar als preiswerte Variante
- Rollenbockabdeckung aus Kunststoff
- Torzyklen: 30 Zyklen/Tag (L)
  20 Zyklen/Tag (S)
- Aufbaugewicht: bis 60kg/lfm
- Gewicht: 9kg/lfm

LWS 125

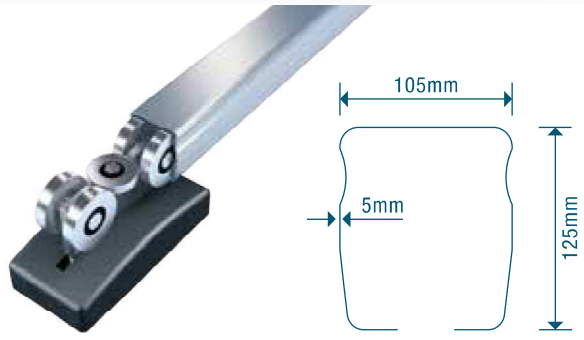

- Bohrrille für die leichtere Zahnstangenmontage
- Rollenböcke mit Justierschraube gegen Kippeffekt bei Lastwechsel (S+L)
- Rollenbockabdeckung aus Kunststoff (S+L)
- Torzyklen: 100 Zyklen/Tag (S+L)
  200 Zyklen/Tag (X)
- Aufbaugewicht: bis 150kg/lfm
- Gewicht: 15kg/lfm
- Mit Unterlagsplatten aus Edelstahl (S+L) bzw. verzinkte Grundplatten (X)

Laufwerke

Rollco® LWS 101, Rollco® LWS 111 und Rollco® LWS 125

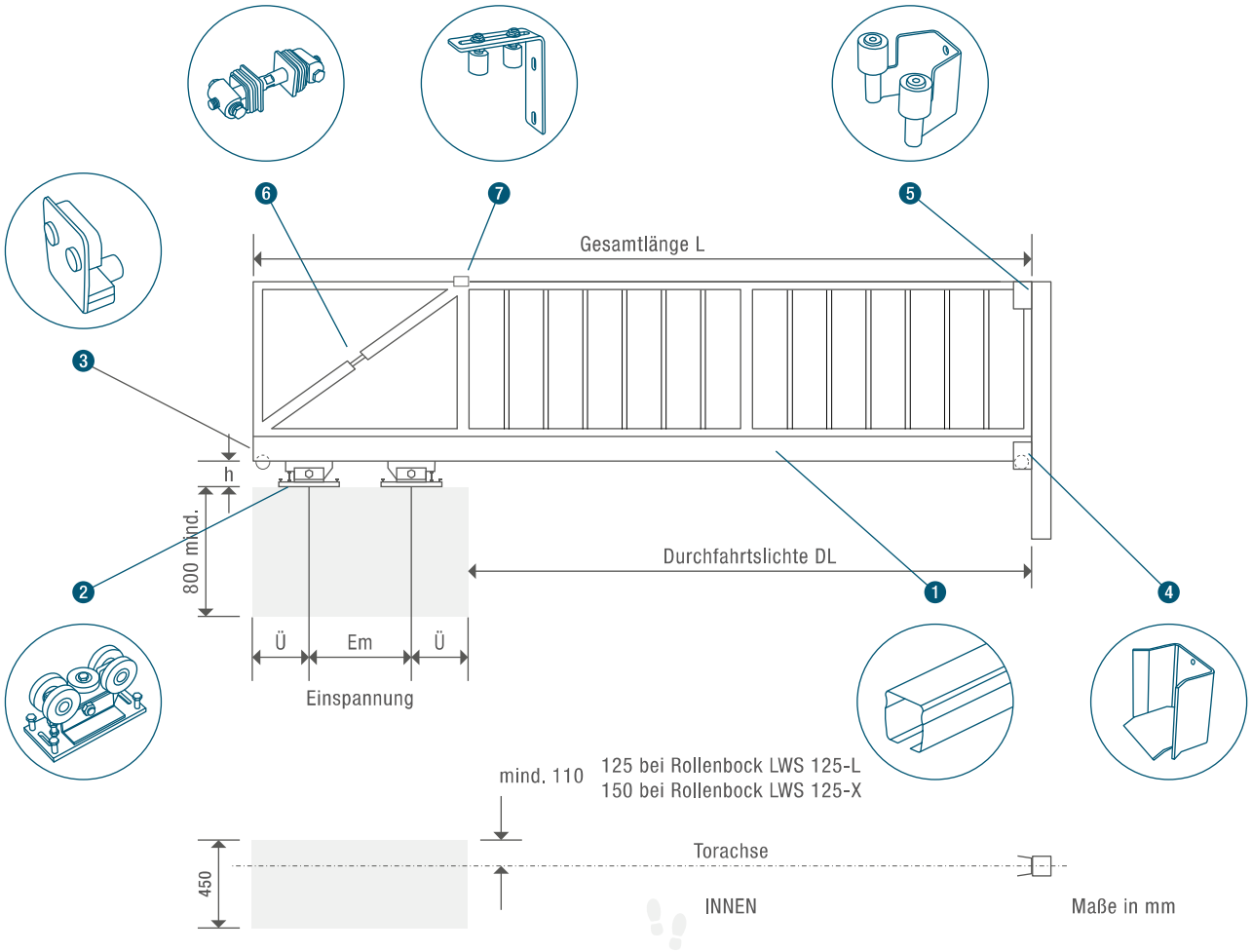

1. Stahlprofil
2. Rollenbock
3. Endplatte
4. Einlaufschuh
5. Einlaufgabel
6. Spannschloss
7. Führungsbügel

Typ	h (mm)	Überstand Ü (mm)
LWS 101	60	225
LWS 111-S, -L	85	275
LWS 125-S, -L	110	275
LWS 125-X	110	325

Rollco® LWS 101 / max. Aufbaugewicht

Gesamtlänge L = Profillänge (PL) + 6mm

DL (Durchfahrtslichte) mm	3000	3250	3500	3750	4000
PL (Profillänge) mm	4300	4700	5200	5600	6000
Em (Einspannung) mm	850	1000	1250	1400	1550
max. Aufbaugewicht kg/m			25		

Rollco® LWS 111 / max. Aufbaugewicht

Gesamtlänge L = Profillänge (PL) + 10mm

DL (Durchfahrtslichte) mm		3000	3250	3500	3750	4000	4200	4500	4750	5000	5250	5500	5700	5900	6100	6250
PL (Profillänge) mm		4200	4700	5000	5400	5700	6000	6400	6800	7150	7500	7850	8000	8000	8400	8400
Em (Einspannung) mm		650	900	950	1100	1150	1250	1350	1500	1600	1700	1800	1750	1550	1750	1600
max. Aufbaugewicht kg/m	Rollenbock S	50						40					/			
	Rollenbock L	60						50					45	40		35

Rollco® LWS 125 / max. Aufbaugewicht

Gesamtlänge L = Profillänge (PL) + 10mm

DL (Durchfahrtslichte) mm		3500	4000	4500	5000	5500	6000	6500	7000	7500	8000	8500	9100
PL (Profillänge) mm		5000	5700	6400	7100	7800	8500	9200	10000	10600	11300	12000	12000
Em (Einspannung) mm	Rollenbock S, L	950	1150	1350	1550	1750	1950	2150	2450	2550	2750	2950	/
	Rollenbock X	850	1050	1250	1450	1650	1850	2050	2350	2450	2650	2850	2350
max. Aufbaugewicht kg/m	Rollenbock S	75		70	65	60	55	/					
	Rollenbock L	120	110	100	90	85	80	75	70	65	60	55	/
	Rollenbock X	150		130		120		110		100		90	60

Oben angeführte Werte sind Richtwerte. Gerne berechnen wir für Sie die erforderlichen Werte zu Ihrem Schiebetor.

Rollco® LWS 101 - SET

6000mm Stahlprofil, inkl. 2 Stk. Rollenböcke

Laufwerk-Set Rollco® LWS 101	Art. Nr
für max. DL 4000mm	S46124
bei einer gemeinsamen Lieferung von 6 Sets	S46124
Edelstahlunterlagsplatte	14610080

Rollco® LWS 111

Stahlprofile Rollco® LWS 111	Stahlprofillänge	Art. Nr
für max. DL 3000mm	4200mm	14610170
für max. DL 4200mm	6000mm	14610100
für max. DL 6250mm	8400mm	14610180

Rollenbock für LWS 111

2 Stk. erforderlich, in der Höhe verstellbar, Stahlrollen, galvanisch verzinkt, inkl. Abdeckung

Rollenbock LWS111-S		14610130
Rollenbock LWS111-L	in der Neigung verstellbar	14610120
Edelstahlunterlagsplatte		14610050

Rollco® LWS 125

Stahlprofile Rollco® LWS 125	Stahlprofillänge	Art. Nr
für max. DL 5000mm	7100mm	14620230
für max. DL 6000mm	8500mm	14620240
für max. DL 7000mm	10000mm	14620250
für max. DL 9100mm	12000mm	14620260

Rollenbock für LWS 125	max. Aufbaugewicht	Art. Nr

Rollenbock LWS125-S, LWS125-L

2 Stk. erforderlich, in der Neigung und Höhe verstellbar, Stahlrollen, galvanisch verzinkt, inkl. Abdeckung und Edelstahlunterlagsplatte

Rollenbock LWS125-S	75kg/m	14620280
Rollenbock LWS125-L	120kg/m	14620270

Rollenbock LWS125-X

Gelenklager in der Hauptachse für optimale Lastverteilung auf alle vier Rollen
2 Stk. erforderlich, Stahlrollen, galvanisch verzinkt, inkl. verzinkter Unterlagsplatte, 200 Zyklen/Tag

Rollenbock LWS125-X	150kg/m	14620290

Laufwerke

Rollco® LWS 101, LWS 111 und LWS 125 Zubehör

Endplatte
galvanisch verzinkt

für LWS 101 **14650180**

Endplatte
galvanisch verzinkt, mit Auflaufrolle

für LWS 101 **14650190**

Endplatte
galvanisch verzinkt,
mit Gummipuffer

für LWS 111 **14650220**
für LWS 125 **14650250**

Endplatte
galvanisch verzinkt,
mit Gummipuffer und Auflaufrolle

für LWS 111 **14650230**
für LWS 125 **14650240**

Anschlag
klemmbar, mit Gummipuffer
galvanisch verzinkt

für LWS 101 **14650210**
für LWS 111,125 **14650170**

Einlaufschuh
galvanisch verzinkt

für LWS 101 **14650200**
für LWS 111 **14650100**
für LWS 125 **14650110**

Einlaufschuh mit Rolle
galvanisch verzinkt,
für Tore mit Kontaktleiste

für LWS **14650140**

Einlaufgabel
Maulweite 60mm bzw. 80mm, feuerverzinkt, inkl. 2 Polyamidrollen

MW 60 **14650050**
MW 60, Edelstahl **14650160**
MW 80 **14650270**

Anschlag verstärkte Ausführung
TPS 40 PRO und TPS 6 speed,
klemmbar, mit Gummipuffer

für LWS125 **14650330**

Reibkraft 20.000N

Führungsbügel
gerade, feuerverzinkt,
für Rahmenstärke bis 100mm

14650010

Führungsbügel
gewinkelt, feuerverzinkt,
für Rahmenstärke bis 100mm

14650020

Kontakt-Korrosionsschutzband
Bund zu 20m
für Aluaufbauten, 3 x 60mm

14630140

Spannschloss
für Zugstrebe, Edelstahl

für Formrohr 60/60/3mm **14650030**
für Formrohr 80/80/3mm **14650260**

Einlaufschuh/-gabel Konsole
Ausführung: 140mm oder 220mm
inkl. Gegenplatte und Schrauben

klein: 140mm **14650280**
groß: 220mm **14650290**

Montagebeispiele

Einlaufschuh Konsole

Einlaufgabel Konsole

Laufwerk
Rollco® LWA 115

ANTECH
Antriebstechnik Stephan Hochradl

Produktmerkmale

- Höchste Laufruhe
- Korrosionsbeständig - Aluminium natur
- Aufnahme für Endschalter
- Einschiebbare Kunststoffzahnstange inkl. Zahnstangenabdeckung
- Montage des Toraufbaues ohne Bohren am Laufprofil möglich!
- Polyamidrollen
- Rollenbockabdeckung aus Kunststoff
- Optionale Unterlagsplatte aus Edelstahl
- Torzyklen: 50 Zyklen/Tag
- Aufbaugewicht: bis 40kg/lfm
- Gewicht: 5kg/lfm

INNOVATIONSPREIS
R+T 2003 STUTTGART

FLEXIBEL	LEISE	RATIONELL
Die in Höhe und Neigung verstellbaren Rollenapparate schließen Lastwechselreaktionen zur Gänze aus.	Das Laufprofil aus Aluminium in Kombination mit dem massiven Rollenapparat und den großen, kugelgelagerten Polyamidrollen garantiert höchste Laufruhe.	Das technisch innovative Laufwerkprofil erlaubt zeitsparende und rationelle Montage von Zahnstange und Endschalter

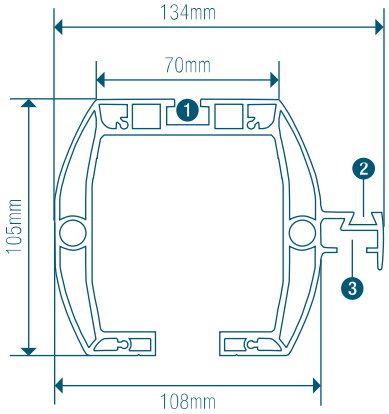

1. Aufnahme für Hammerkopfschrauben
2. Profilierung für Endschalter
3. Aufnahme für Kunststoffzahnstange

Laufwerk
Rollco® LWA 115

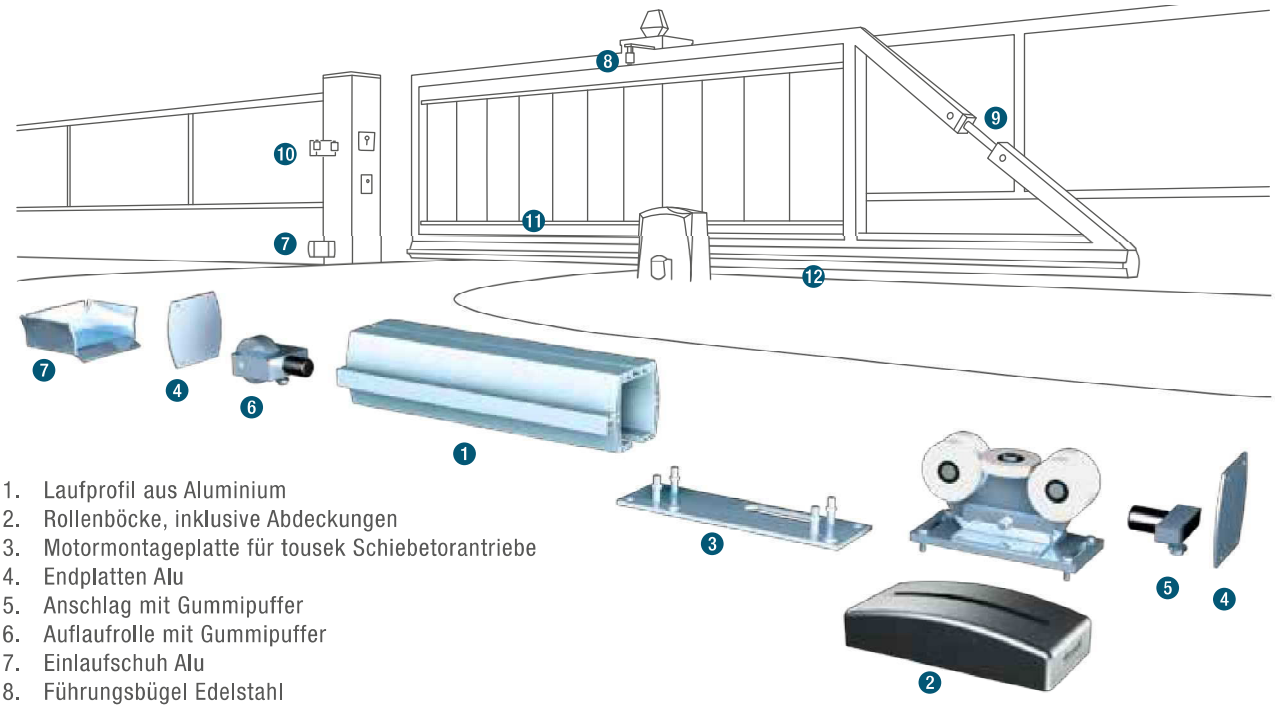

1. Laufprofil aus Aluminium
2. Rollenböcke, inklusive Abdeckungen
3. Motormontageplatte für tousek Schiebetorantriebe
4. Endplatten Alu
5. Anschlag mit Gummipuffer
6. Auflaufrolle mit Gummipuffer
7. Einlaufschuh Alu
8. Führungsbügel Edelstahl
9. Spannschloss Edelstahl
10. Einlaufgabel Edelstahl
11. Hammerkopfschrauben Edelstahl
12. Zahnstange Kunststoff

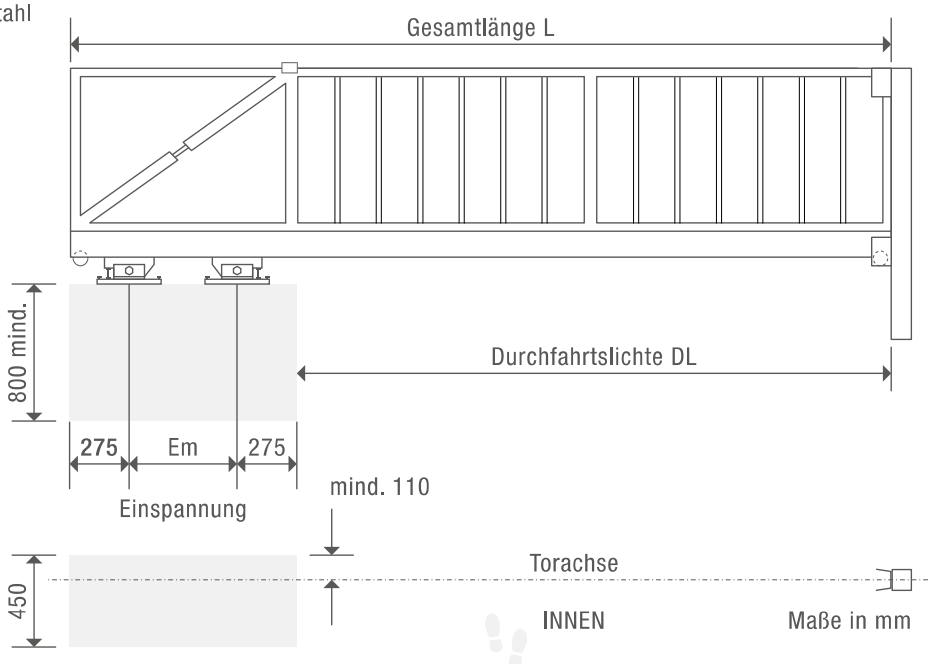

Rollco® LWA 115 / max. Aufbaugewicht

Gesamtlänge L = Profillänge (PL) + 6mm

DL (Durchfahrtslichte) mm	3000	3500	4000	4300	4500	5000	5500	5800
PL (Profillänge) mm	4300	4900	5600	6000	6250	6900	7550	8000
Em (Einspannung) mm	750	850	1050	1150	1200	1350	1500	1650
max. Aufbaugewicht kg/m	40				35		30	

Rollco® LWA 115

Aluprofile Rollco® LWA 115	Aluprofillänge	Art. Nr
für max. DL 3000mm	4300mm	14630200
für max. DL 4300mm	6000mm	14630020
für max. DL 5800mm	8000mm	14630030

Zahnstange

aus Kunststoff, zum Einschieben in das Laufprofil

		Art. Nr
Zahnstange	2 x 0,5m	14220030

Klemmstückgarnitur

zur Fixierung der Zahnstange im Laufprofil, Edelstahl

	Art. Nr
Klemmstückgarnitur	14630040

Rollenbock für LWA 115

2 Stk. erforderlich, in der Höhe verstellbar, Nylonrollen, galvanisch verzinkt, inkl. Abdeckung

	Art. Nr
Rollenbock LWA 115/1A	14630080
Edelstahlunterlagsplatte	14610050

Anschlag
Aluminium natur, klemmbar,
mit Gummipuffer

14630110

Anschlag
Aluminium natur, klemmbar,
mit Gummipuffer und Auflaufrolle

14630120

Garnitur Endplatten
Aluminium natur, vordere Endplatte
mit Kunststoffbacken, Dichtungen

14630090

Einlaufschuh
Aluminium natur, sandgestrahlt

14630100

Spannschloss
für Zugstrebe, Edelstahl,
passend zu Formrohr 60/60/3

14650030

Führungsbügel
gewinkelt, Edelstahl,
für Rahmenstärke bis 100mm

14650150

Einlaufgabel
Maulweite 60mm, Edelstahl,
inkl. 2 Polyamidrollen

14650160

Hammerkopfschraube
zum Verbinden des Toraufbaues mit dem Laufprofil,
Edelstahl, mit Hutmutter und Scheiben

14630050

Hammerkopfschraube
zum Verbinden des Toraufbaues mit dem Laufprofil,
Edelstahl, mit Hutmutter und Scheiben

14630060

2-fach: für größere Belastbarkeit an den Torenden

Kontakt-Korrosionsschutzband
Bund zu 20m,
für Stahlaufbauten, 3 x 60mm

14630140

Antriebstechnik Stephan Hochradl
Pallingerstr. 19
84529 Tittmoning- Germany

Phone Germany +49 (0)8683 891880
Phone Austria +43 (0)720 702355
Fax +49 (0)8683 891872

Email: mail@automatische-torantriebe.com
Web: www.automatische-torantriebe.com

(Irrtümer, Druckfehler und techn. Änderungen vorbehalten)
Es gelten ausschliesslich unseren Allgemeinen Geschäftsbedingungen. Bitte beachten Sie die erforderlichen Sicherheitseinrichtungen gemäß gültigen Normen.

ANTECH
Antriebstechnik Stephan Hochradl

Bitte tragen Sie die Daten Ihres Schiebetores in diese Tabelle ein:

Abmessungen:

- A Lichte Weite - Durchfahrt: _____ mm
- B Torhöhe: _____ mm
- C Seitlicher Freiraum: _____ mm

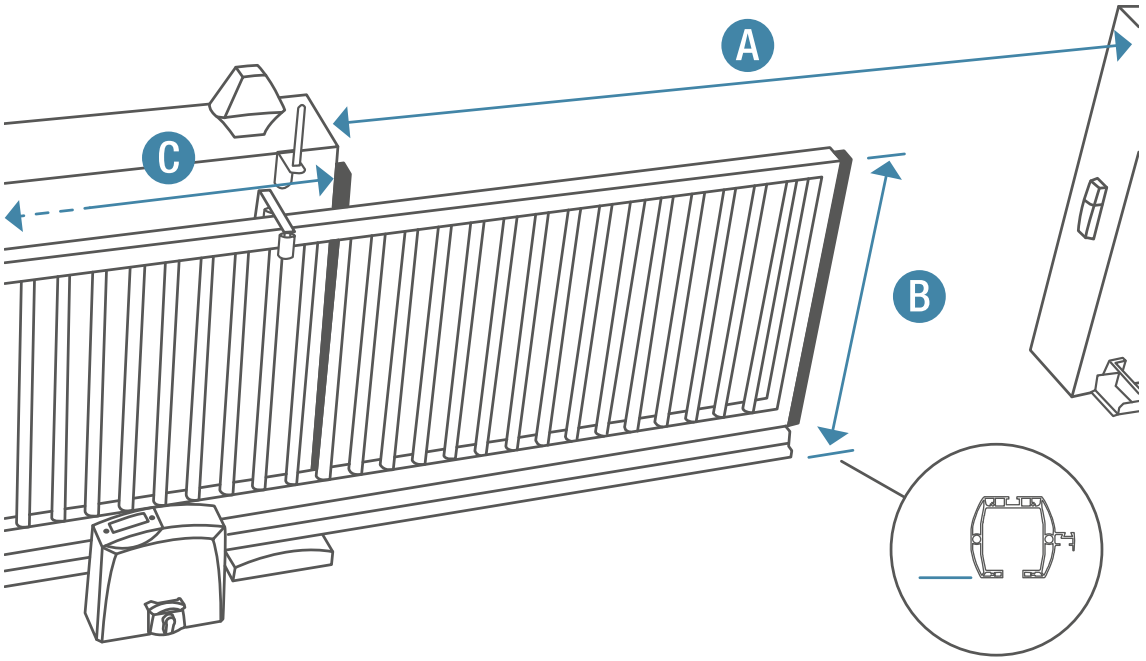

Torart:

- ☐ Freitragend
- ☐ Bodenlaufrollen

Torfüllung:

- ☐ Staketen
- ☐ Vollfüllung

Steigung/Gefälle:

- ☐ Ja _____ (° oder %)
- ☐ Nein

Anlage:

- Geschätztes Torgewicht _____ kg
- Einschaltdauer _____ %
- Betätigungen / Tag _____
- Stellplätze _____

Freitragendes Laufwerk:

- ☐ Aus Aluminium (bis max. DL 5.800mm)
- ☐ Aus Stahl (bis max. DL 9.100mm)

Zubehör:

- ☐ Kontaktleiste
- ☐ _____
- ☐ _____

Betätigung:

- ☐ Funk
- ☐ Schlüsselschalter
- ☐ Externer Impuls (pot. frei)
- ☐ Kartenleser
- ☐ _____
- ☐ _____

Senden Sie diesen Vordruck bitte per Fax oder E-Mail an uns. Sie erhalten dann umgehend ein auf Ihr Tor maßgeschneidertes Angebot.

Firmenstempel, Datum

Bestellhilfe

Fax an: +49 (0)8683 891872
Email: mail@automatische-torantriebe.com

ANTECH
Antriebstechnik Stephan Hochradl

Kontaktleistenanordnung Schiebetor

E Endleiste D Durchgangsleiste P Passivleiste

Hauptschließkante passiv

☐ Nr. 1

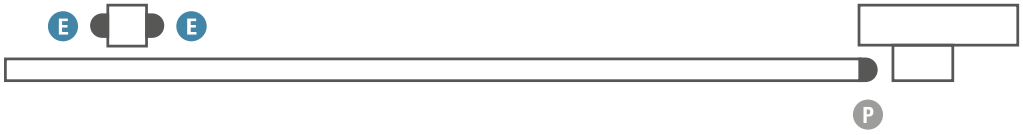

☐ Nr. 2

☐ Nr. 3

Hauptschließkante aktiv, mit Funkübertragungssystem TX 310

☐ Nr. 4

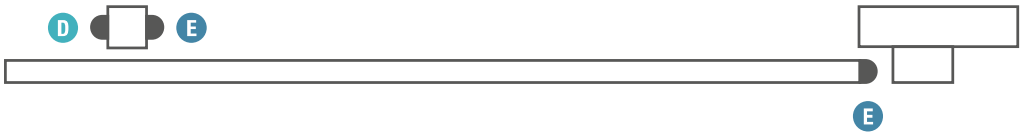

☐ Nr. 5

☐ Nr. 6

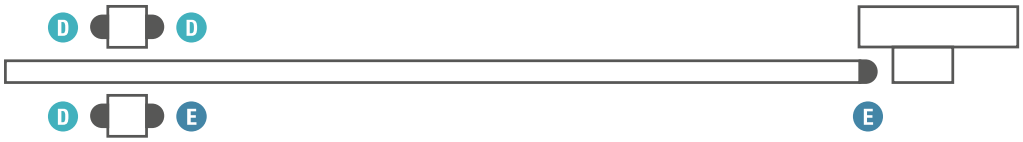

Hauptschließkante aktiv, mit Signalübertragungssystem TX 400i

☐ Nr. 7

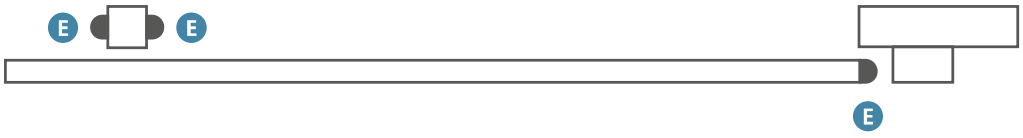

☐ Nr. 8

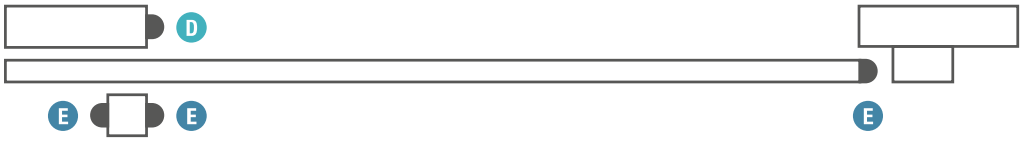

☐ Nr. 9

Antriebstechnik Stephan Hochradl
Pallingerstr. 19
84529 Tittmoning- Germany

Phone Germany +49 (0)8683 891880
Phone Austria +43 (0)720 702355
Fax +49 (0)8683 891872

Email: mail@automatische-torantriebe.com
Web: www.automatische-torantriebe.com

(Irrtümer, Druckfehler und techn. Änderungen vorbehalten)
Es gelten ausschliesslich unseren Allgemeinen Geschäftsbedingungen. Bitte beachten Sie die erforderlichen Sicherheitseinrichtungen gemäß gültigen Normen.